GB 870DT

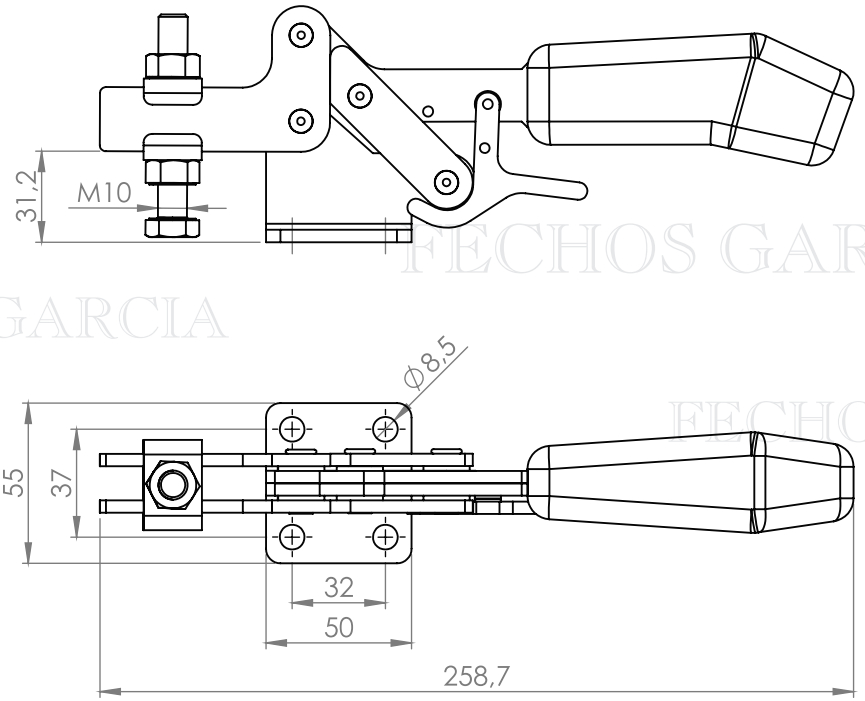

FECHOS GARCIA
FECHOS GARCIA
FECHOS GARCIA

Força de Retenção
400 kgf