GC 955

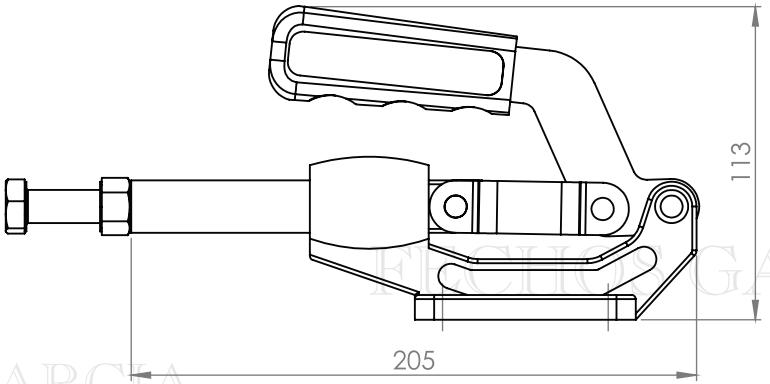

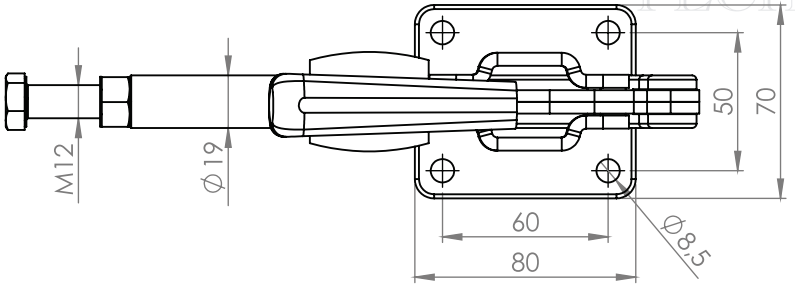

Força de Retenção	Curso
700 kgf	50 mm

FECHOS GARCIA
FECHOS GARCIA
FECHOS GARCIA