Pé Nivelador 4013

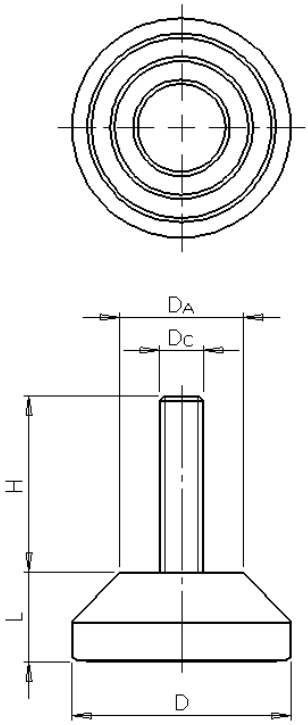

Tabela	D	L	Da	H	Dc
P é niv. 4013 M8x30	40	16	27	30	M8x1,25
P é niv. 4013 M10x30	40	16	27	30	M10x1,50
P é niv. 4013 5/16x33	40	16	27	33	5/16unc
P é niv. 4013 3/8x33	40	16	27	33	3/8unc